РДУ-Х2, РДУ-Х8

РАДИОЛОКАЦИОННЫЕ ДАТЧИКИ УРОВНЯ

ОБЩИЕ СВЕДЕНИЯ

Радиолокационные датчики уровня, далее датчики, предназначены для непрерывного бесконтактного измерения уровня заполнения крупногабаритных емкостей как в автономном режиме, так и в составе АСУ ТП.
Контролируемые среды:

- вода, кислоты, щелочные растворы, асбестог- линяные пульпы, бетонные смеси;
- порошки гипса, фосфатов, цемента, асбеста, извести;
- песок, галька, щебень, крупные фракции конгломератов руд;
- расплавленный и застывший металл, шлак и металлолом;
- хлебопродукты, зерно, шроты, комбикорм, хлопья.

Допускается применение датчиков при наличии в емкостях пыли и тумана (испарений), запыленности поверхности и барботажа жидкостей, при наличии в емкостях перемешивающих агрегатов (мешалок).
Датчики РДУ-Х8И взрывозащищенного исполнения имеют вид взрывозащиты «искробезопасная электрическая цепь» с уровнем взрывозащиты «взрывобезопасный» и и маркировкой взрывозащиты «1ExiblIBT3X» в комплекте РДУ-Х8И по ГОСТ Р 51330.0, ГОСТ Р 51330.10 предназначены для установки во взрывоопасных зонах помещений и наружных установок.
Блок питания датчика имеет выходные искробезопасные цепи уровня «ib», маркировку по взрыво- защите «[Exib] IIB в комплекте РДУ-Х8И» по ГОСТ Р 51330,10 и предназначен для установки вне взрывоопасных зон помещений и наружных установок.
Датчики исполнения для объектов атомной энергетики (ОАЭ) относятся к классам безопасности 3Н, 3НУ, 4Н по ПНАЭ Г-01-011-97,

категории сейсмостойкости IIб по НП-031-01
По устойчивости к климатическому воздействию датчик соответствует климатическому исполнению УХЛ категория размещения 1 по ГОСТ 15150.

ТЕХНИЧЕСКИЕ ДАННЫЕ

Таблица 1

Технические данные	**Значение параметра**	
	РДУ-Х2	**РДУ-Х8**
Диапазон измерения уровня, м	0-10; 0-25	0-25; 0-35*
Предел допускаемой основной абсолютной погрешности измерения уровня жидких сред по цифровому выходу, мм	±100	±5
Предел допускаемой основной приведенной погрешности измерения уровня жидких сред по токовому выходу, %		±0,1
Предел допускаемой основной приведенной погрешности измерения уровня сыпучих сред по токовому выходу, %		±1,0
Зона нечувствительности (верхний неизмеряемый уровень), м	1,0	0,5

Выходной сигнал: • цифровой • токовый, мА	RS-485 (RS-232) 0-5; 0-20; 4-20	RS-485 (RS-232) 4-20
Параметры питания: • напряжение постоянного тока, В • переменного тока (от отдельного источника питания),В • частота переменного тока, Гц	19,2÷28,8 187÷242 50±1	9÷36 187÷242 50±1
Потребляемая мощность, ВА, не более	30	6
Параметры окружающей среды: • диапазон температур, °С • относительная влажность при температуре плюс 35 °С и ниже без конденсации влаги, % • барометрическое давление, кПа	от минус 40 до плюс60 90±3 от 84,0 до 106,7	от минус 40 до плюс 55 95±3 от 84,0 до 106,7

Предельно допустимое избыточное давление контролируемой среды, МПа	1,6	1,6
Масса датчика, кг, не более	4,0	10,0
Степень защиты оболочки по ГОСТ 14254	IP54	IP54

КОМПЛЕКТНОСТЬ ПОСТАВКИ

Типовой состав РДУ представлен в таблице 2. При сетевом электропитании РДУ-Х2, в состав прибора включается автономный сетевой блок питания ~ 220/+ 24 В.

Таблица 2

№ п/п	Наименование	Количество	Применение
1	Датчик РДУ-Х2	1	по заказу
2	Розетка ОНЦ-РГ-09-7/18-Р12	1	для РДУ-Х2
3	Руководство по эксплуатации	1	
4	Паспорт	1	
5	Програмное обеспечение	1	для РДУ-Х8

6	Блок питания	1	по заказу
7	Блок питания взрывозащищенный	1	для РДУ-Х8-И

Рис. 1. Габаритные, установочные и присоединительные размеры датчика уровня РДУ-Х2

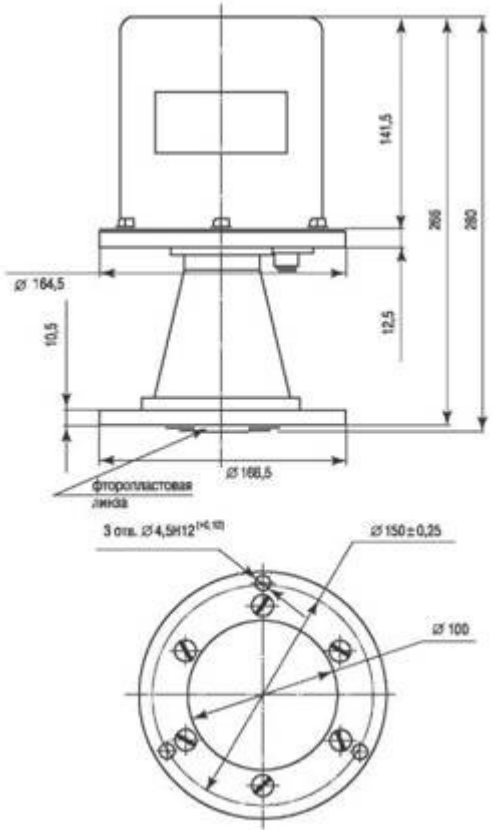

Рис. 2. Габаритные, установочные и присоединительные размеры датчика уровня РДУ-Х8, РДУ-Х8И

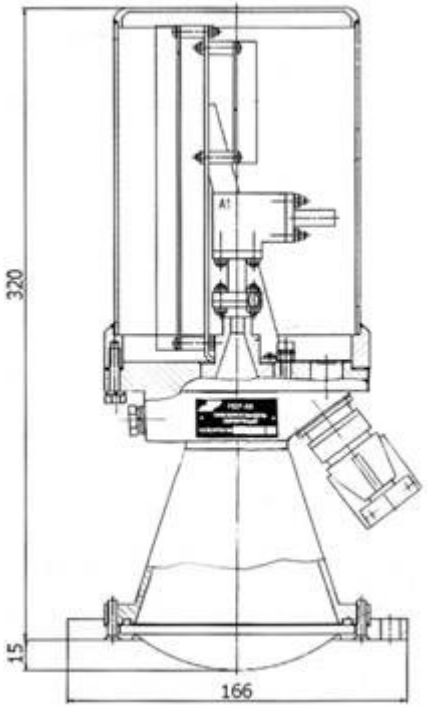

Рис. 3. Установка датчика на рабочей позиции

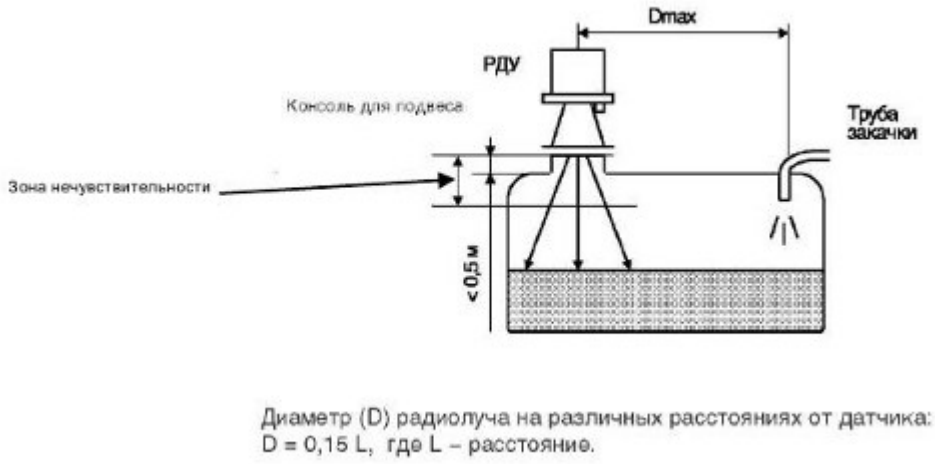

Способы установки датчика для контроля сред с высокими температурами

▬ - изолирующая пластина из фторопласта минимальной толщины (2...5) мм; наклонена под углом не менее 100. Диаметр пластины D>0,15 Н.

Переотражатель - плоский металлический лист с наклоном 450; внутренняя поверхность шероховатая, «отпескоструена». Если бункер установлен на открытой площадке, то над пластиной и РДУ нужно оборудовать навес. (Рис.4, Рис.5.)

Рис. 4

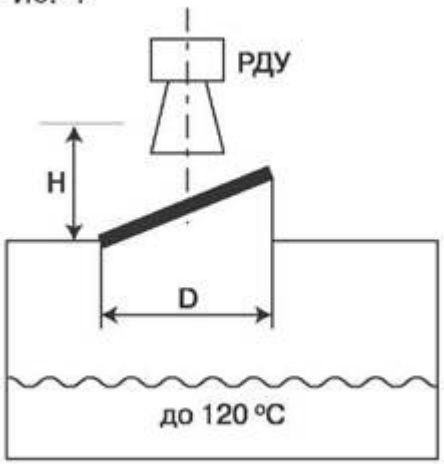

Рис. 5

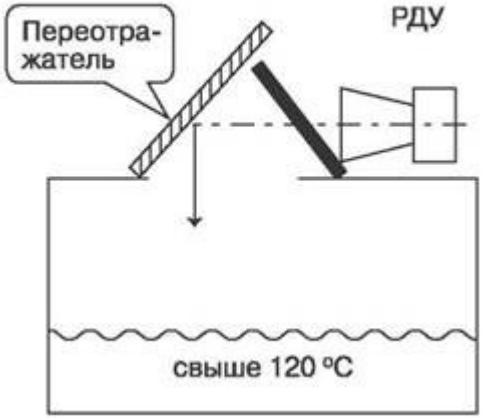

Рис. 6. Схема подключения датчика РДУ-Х2

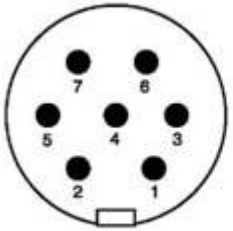

Наименование	Коли-чество
RS–485	1
RS–485	2
Контроль	3
⊥	4
Выход У	5
+24В	6
⊥	1

Сеть 220В

Рис. 7. Схема подключения датчика РДУ-Х8

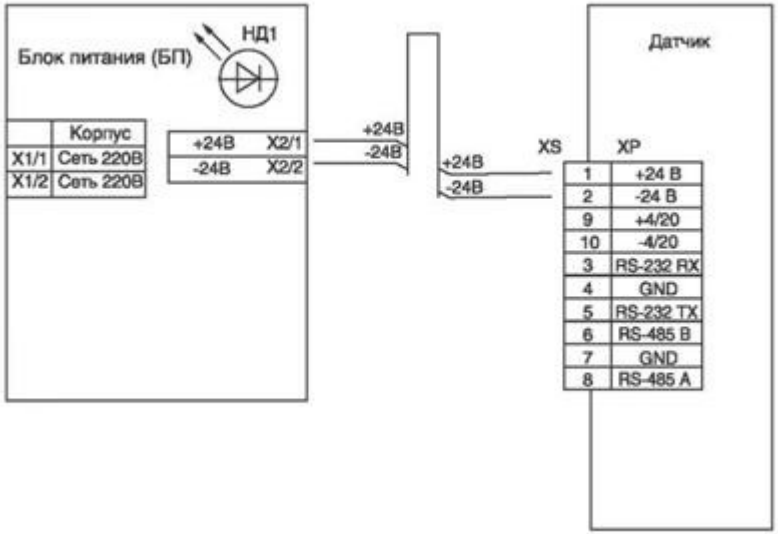
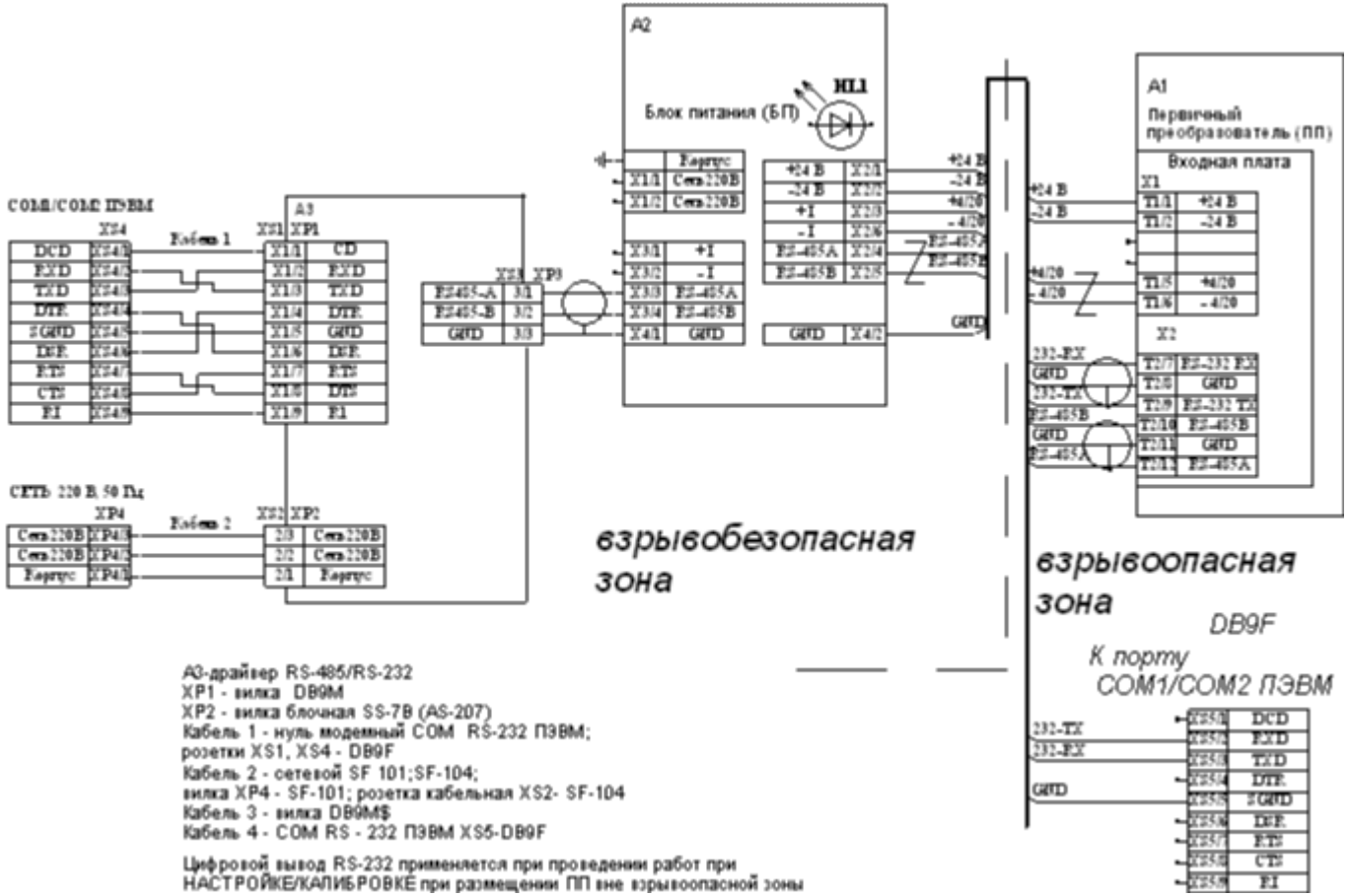
Рис. 8. Система подключения датчика РДУ-Х8-И